Výplně otvorů

OBJEKT "E"

Pol.	Schema	Popis, normy	Počet(ks)	Poznámka
14b / P	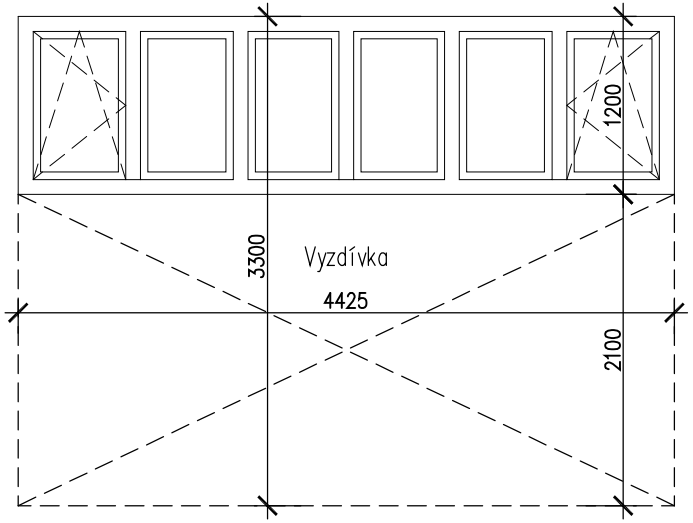	Vstupní hliníková stěna s přerušeným tepelným mostem do stavebního otvoru 4425 x 3300mm – zmenšeného na stavební otvor 4425 x 1200mm – vyzdívka Prosklená stěna o světlosti 4425x1200mm, s pevným zasklením a dvěmi okny otevíravými a sklopnými s mikroventilací + parapet zasklení – čiré, bezpečnostním dvojsklem (U=1,2W/m².K) Povrchová úprava – KOMAXIT polyesterový, lesklý. Výběr dle investora	1	Barva – dle barevného řešení Kování s mikroventilací Přesné rozměry nutno ověřit na místě !
15 / P	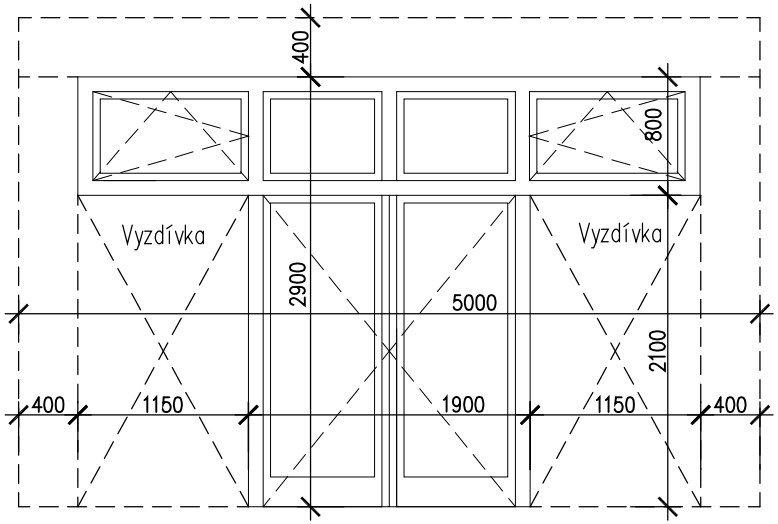	Vstupní hliníková stěna s přerušeným tepelným mostem do stavebního otvoru 4800 x 3300mm jednoduchá s dvoukřídlovými dveřmi o světlosti 1800 x 2100 mm otevíravými ven, s dorazem u prahu samozavíračem a stavěčem křídla. Rám stěny z hliníkových uzavřených profilů, okopný plech. Zasklení – čiré, bezpečnostním dvojsklem (U=1,2W/m².K) Zámek – válečkový Klika + madlo z nerezové oceli Nadsvětlík – o světlosti 4800x1200mm, s pevným zasklením a dvěmi okny otevíravými a sklopnými s mikroventilací + parapet zasklení – čiré, bezpečnostním dvojsklem (U=1,2W/m².K) Povrchová úprava – KOMAXIT polyesterový, lesklý. Výběr dle investora	1	Barva – dle barevného řešení Kování s mikroventilací Přesné rozměry nutno ověřit na místě !